# Hochhubdeichselstapler mit Fahrerplattform

## PSP 160ST

Ein robuster, ergonomischer, kraftvoller und wendiger Deichselstapler mit klappbarer Fahrerstandplattform und verbesserten Sicherheitsfunktionen. Ideal für alle Läger und - mit Initialhub ausgestattet - für Doppelstockbeladung geeignet. Seitliche Schutzbügel, Elektrische Lenkung und feste Fahrerstandplattform als Option verfügbar.

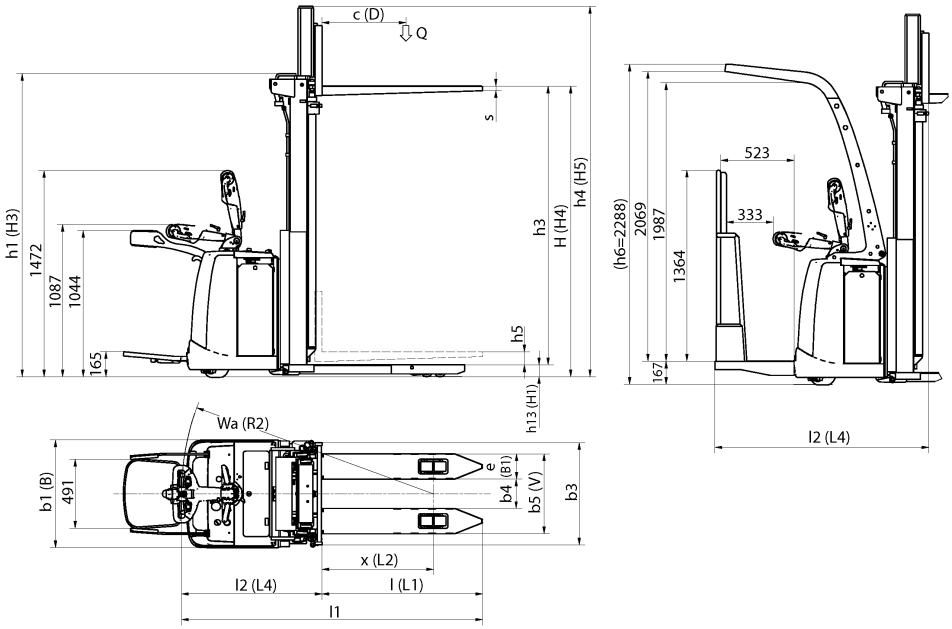


| Masttyp | Hubhöhe H4 | Min Bauhöhe H3 | Max Bauhöhe H5 |
|---|---|---|---|
| Teleskop | 1670 | 1390 | 2170 |
| | 2400 | 1755 | 2900 |
| | 2900 | 2005 | 3400 |
| | 3200 | 2155 | 3700 |
| | 3600 | 2355 | 4100 |
| | 3800 | 2455 | 4300 |
| | 4200 | 2655 | 4700 |
| Doppel-Teleskop | | | |

UNI CARRIERS
unicarrierseurope.com

| | 0 | Specification | | | PSP 160ST |
|---|---|---|---|---|---|
| Hubleistungen | 0a | Radarmposition | | | Schmalspurmodell |
| | 1 | Nenntragfähigkeit | Q | kg | 1600 |
| | 1a | Schwerpunktsabstand | D | mm | 400 - 600 |
| | 2 | Hubhöhe | H4 | mm | Siehe Tabelle |
| | 2a | Masthöhe | H3/H5 | mm | Siehe Tabelle |
| | 2b | Transportfreihub | H2 TV mast | mm | 220 |
| | 2c | Vollfreihub | H2 DT mast | mm | |
| | 2d | Radarmhub | | mm | |
| | 3 | Mastneigung vorwärts-rückwärts | | | |
| | 3a | Gabelneigung, vorwärts-rückwärts | | | |
| | 4 | Hubgeschwindigkeit, ohne Last - mit Last | | m/s | 0,33 - 0.16 |
| | 4a | Hubzeit, ohne Last - mit Last | | s | |
| | 4b | Hubgeschwindigkeit, Ergolift, ohne Last - mit Last | | m/s | |
| | 5 | Senkgeschwindigkeit, ohne Last - mit Last | | m/s | 0,31 - 0,39 |
| | 5a | Senkgeschwindigzeit, ohne Last - mit Last | | s | |
| Fahrleistungen | 6 | Fahrgeschwindigkeit, ohne Last - mit Last | | km/h | 8,5 - 8,5 |
| | | Fahrgeschwindigkeit, ohne Last - mit Last | | m/s | |
| | 6a | Beschleunigung 0-10 m | | | |
| | | Ohne Last - mit Last | | s | 5,6 - 6,6 |
| | 8 | Steigvermögen, ohne Last / mit Last | max | % | 7,0 |
| | 10 | Wenderadius | R2 | mm | 1790 / 2175 |
| | 11 | Arbeitsgangbreite einschl 200 mm Manövrierspiel | | | |
| | | Lastlänge 1200 mm | Ast | mm | 2390 - 2775 |
| | | Lastlänge 1000 mm | Ast | mm | 2190 - 2575 |
| | | Lastlänge 800 mm | Ast | mm | |
| | | Arbeitsgangbreite laut BITA GN9 nur in England | A1 | mm | |
| | | | A2 | mm | |
| | | | A3 | mm | |
| | | Arbeitsbreite mit Palette LL 1200 mm mit Plattform hochgeklappt/heruntergeklappt | Min | mm | |
| | 11a | Minimale Umsetzgangbreite | Min | mm | |
| | 11c | Max. Lastlänge | LL | mm | |
| | 11d | Max. Lastbreite | LB | mm | |
| Abmessungen | 13 | Höhe über Fahrerschutzdach, abgesenkt | H6 | mm | 2288 |
| | 13a | Sitzhöhe | H7 | mm | 165 |
| | 13b | Einstiegshöhe | Y1 | mm | |
| | 13c | Bodenhöhe | | mm | |
| | 13d | Einstiegbreite | | mm | |
| | 14 | Maschinenlänge | L | mm | 2140 / 2524 |
| | 15 | Maschinenbreite | B | mm | 770 |
| | 15a | Mass über Fürungsrollen | A | mm | |
| | 15b | Mass über Stabilisatoren | S | mm | |
| | 15c | Kabinenlänge | | mm | |
| | 15d | Kabinenbreite | B3 | mm | |
| | 15e | Höhe der Einstiegstüren | | mm | |
| | 16 | Gabellänge | L1 | mm | 1150, 1000 |
| | 17 | Breite über Gabel | V max/min | mm | 570 |
| | 17a | Mass zwischen Gabeln | | mm | |
| | 18 | Schublänge | U | mm | |
| | 19 | Maschinenlänge einschliesslich Gabelrücken | L4 T-mast | mm | 990 / 1374 |
| | | Maschinenlänge einschliesslich Gabelrücken | L4 DT-mast | mm | |
| | 20 | Gabelbreite - Dicke | B1 | mm | 180 - 65 |
| | 20a | Gabelhöhe, abgesenkt, max | H1 | mm | 90 |
| | 21 | Radarmhöhe | H8 | mm | 80 |
| | 22 | Mass zwischen den Radarmen | B2 | mm | 265 |
| | 22a | Mass über Radarme | | mm | 770 |
| | 23 | Abstand zwischen Vorderachse und Gabelrücken, eingezogen | L2 | mm | 650, 800 |
| | 23a | Abstand zwischen Vorderachse und Mittellinie/Drehgeräte | L2 | mm | |
| | 23b | Abstand zwischen Vorderachse und Gabelrücken | X1 | mm | |
| | 24 | Achsabstand | L3 | mm | 1529 |
| | 25 | Spurweite, vorn/hinten | | mm | 501 / 390 |
| | 26 | Bodenfreiheit bei halbem Achsabstand | | mm | 25 |
| Gewicht | 27 | Gesamtgewicht mit/ohne Batterie | | kg | 1180 / 930* |
| | 28 | Max. Achsdruck,Lastseite,ohne/mit klassifizierter Last | | kg | 320 / 1060 |
| | 29 | Max. Achslast,Antriebsseite,ohne/mit klassifizierter Last | | kg | 860 / 703 |
| | 30 | Max. Raddruck, ohne/mit klassifizierter Last | | MPa | 4,8 / 4,5 |
| Antrieb | 39 | Batterikapazität | | kWh/Ah | 220 - 400* |
| | 39a | atterispannung | | V | 24 |
| | 41 | Fahrmotor | | kW | 2,2 |
| | 42 | Geschwindigkeitsregulierung | | | Combi AC |
| | 43 | Hubmotor. Leistung - Aussetzbetr./Einschaltdauer | | kW-%/min | 3,6 |
| | 43a | Hydraulikdruck | | MPa | |
| Fahrwerk | 44 | Radtyp, Antriebsrad - sonstige Räder | | | Vulkollan |
| | 44a | Radanzahl, Antriebs-/Stützräder - Lasträder | | | 2 - 4 |
| | 45 | Radabmessungen | | | |
| | 45a | Lasträder - Durchmesser x Breite | | mm | 230*90 |
| | 45b | Antriebsrad - Durchmesser x Breite | | mm | 85*99 |
| | 45c | Stützräder - Durchmesser x Breite | | mm | 140*60 |
| | 46 | Lenksystem | | | Deichsel |
| | 47 | Fahrbremse | | | El. - Fahrmotor |
| | 48 | Feststellbremse - Wirkungsweise | | | Elektro |

* Je nach Batteriegrösse

Wir behalten uns das Recht vor, Konstruktionsänderungen vorzunehmen.